KL810971-75

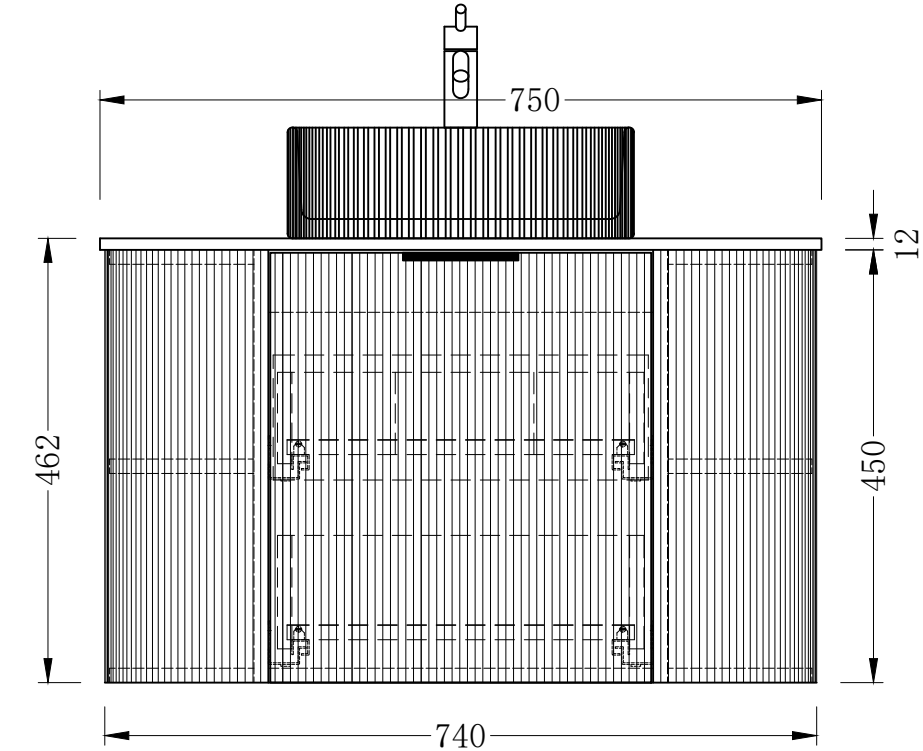
750
12
462
450
740

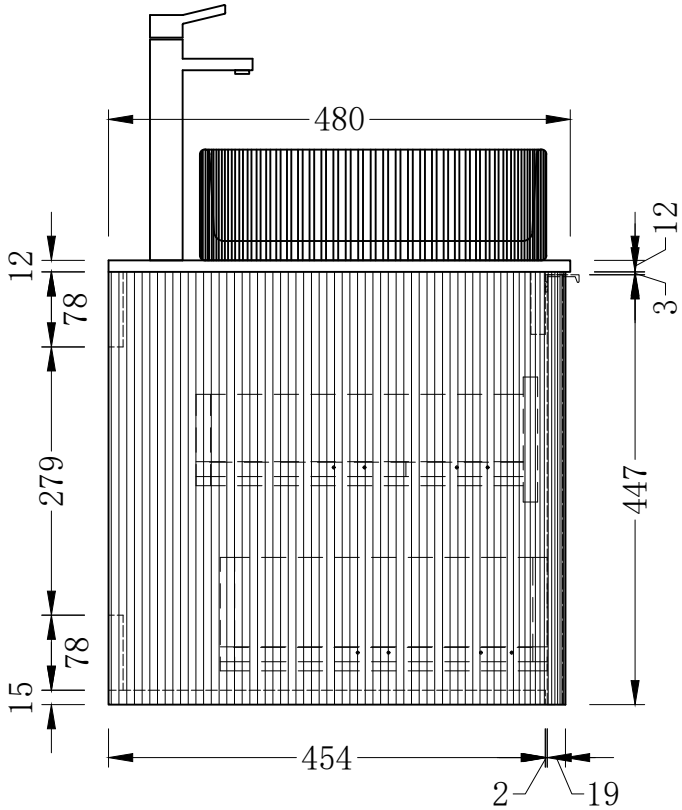
480
12
12
3
78
279
78
15
447
454
2
19

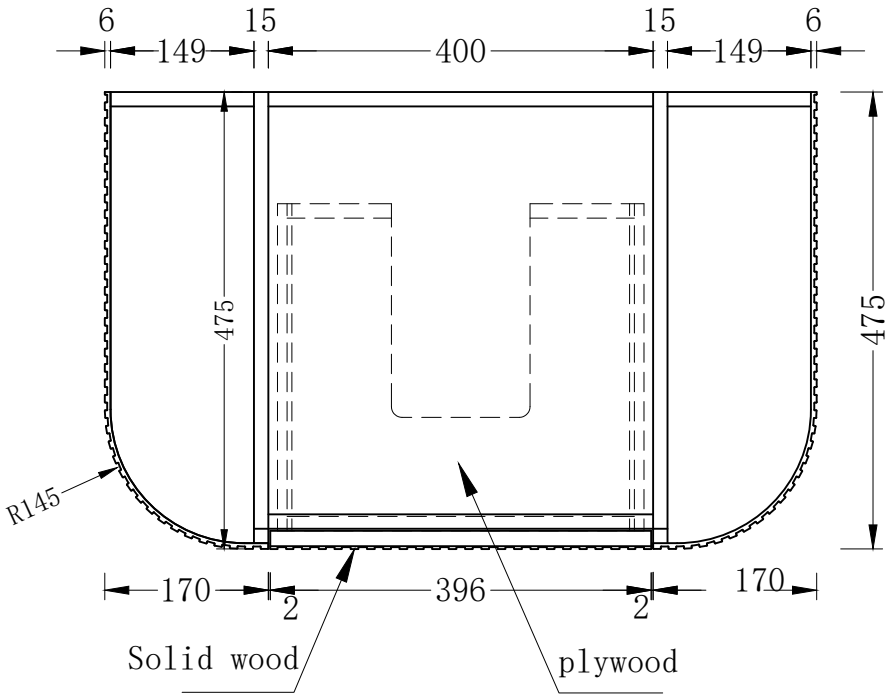
6
149
15
400
15
149
6
475
475
R145
170
2
396
2
170
Solid wood
plywood

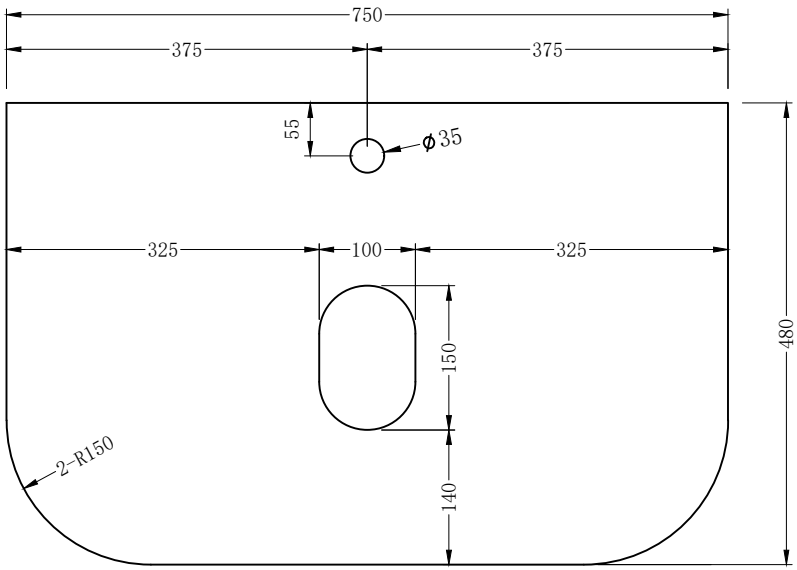
750
375
375
55
ϕ35
325
100
325
150
140
480
2-R150