KL810971-90

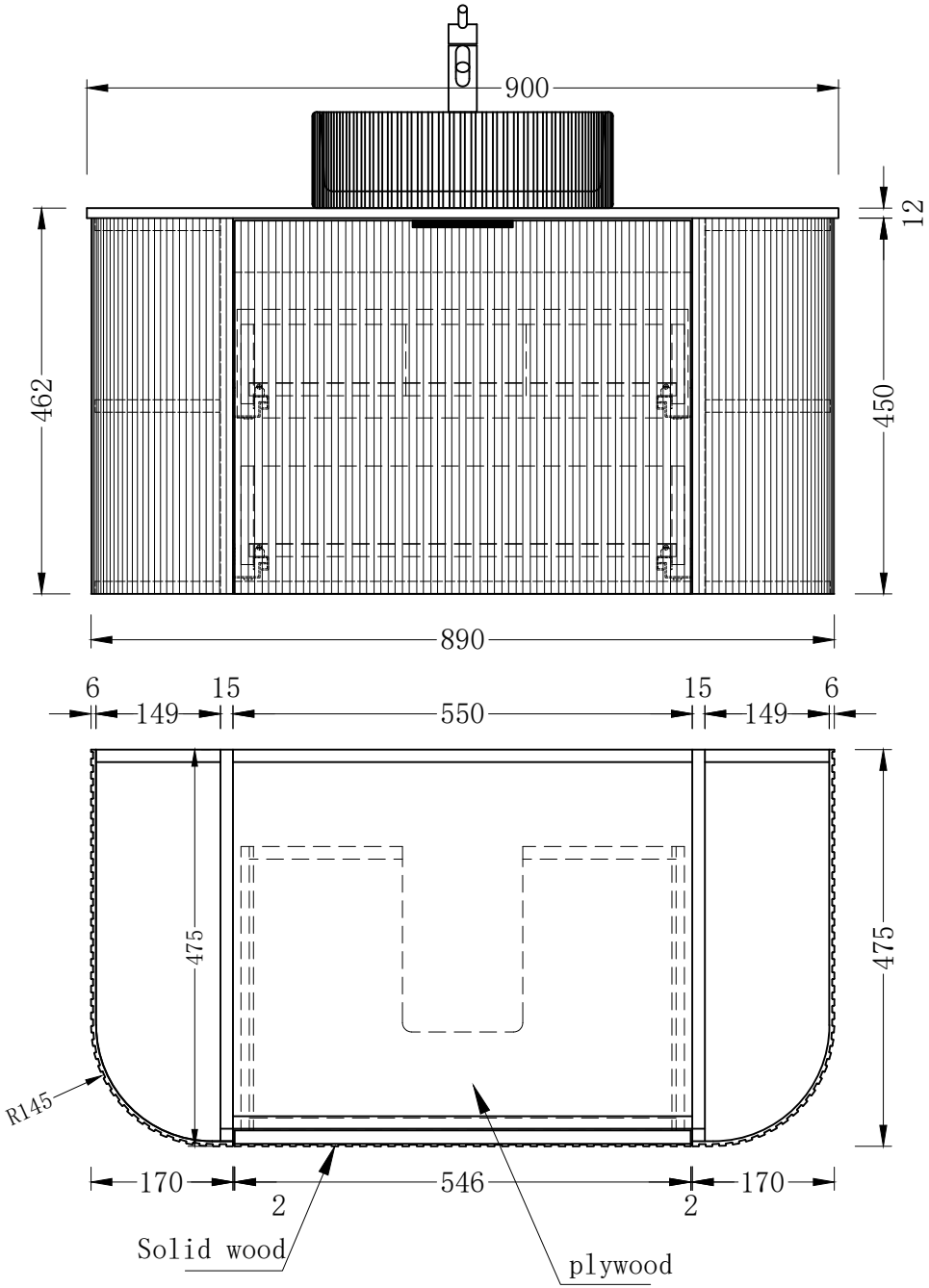
900
12
462
450
890
6
149
15
550
15
149
6
475
475
R145
170
2
546
2
170
Solid wood
plywood

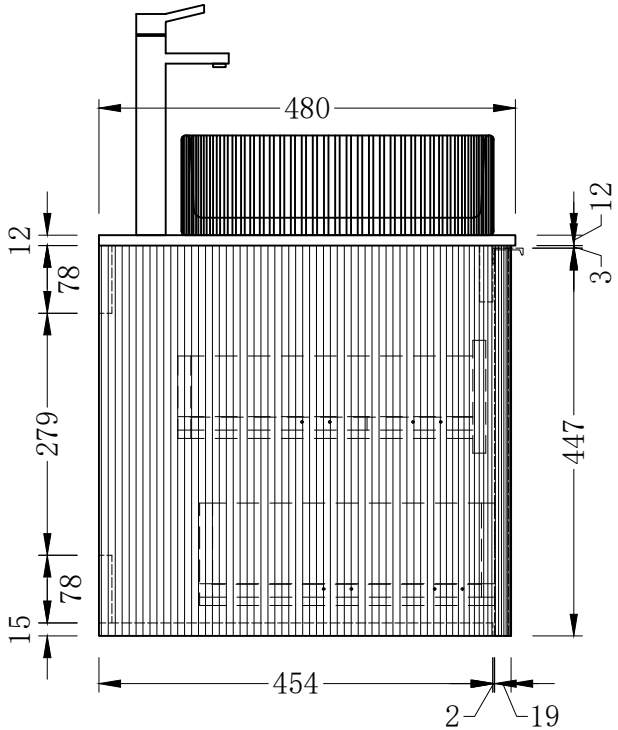
480
12
12
78
279
78
15
3
447
454
2
19

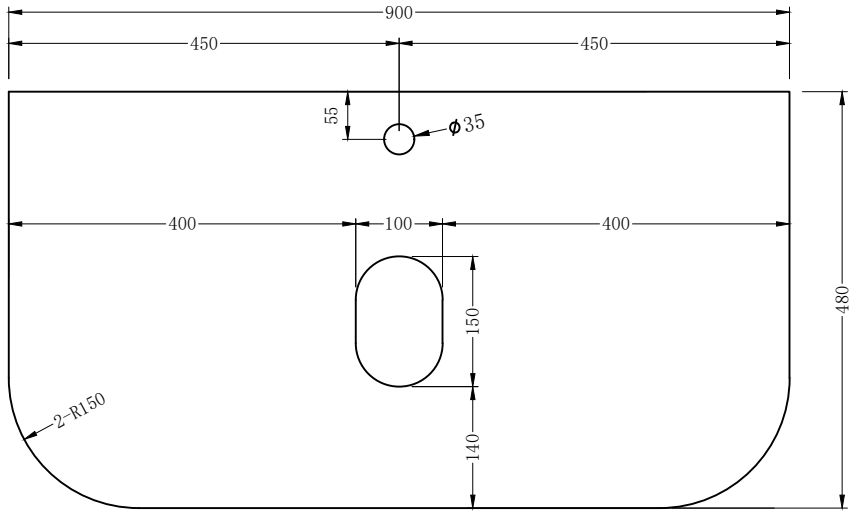
900
450
450
55
ϕ35
400
100
400
150
140
480
2-R150